ZARGEN & TÜREN

Für jede Anwendung die beste Lösung!

Zargen
Türen
Innovation

Einbruchschutz

mit hinterschweißter Verstärkungsplatte
und Mehrfachverriegelungen (WK2, WK3)

B5330-8
B5330-10

ÖNORM GEPRÜFT

Brandschutz $EI_2 30$

Auskleidung mit Gipsplatten

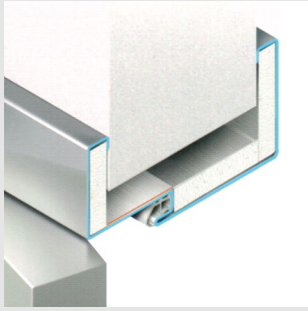

Schallschutz

Auskleidung mit Mineralwolle

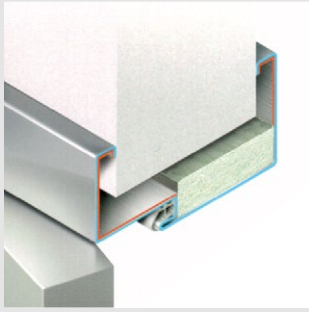

Strahlenschutz

Auskleidung mit Blei

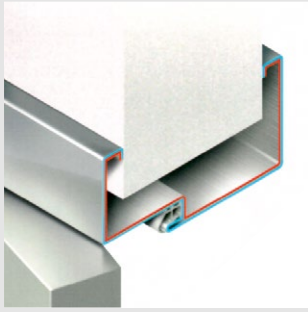

Verstellbares Edelstahl-schließblech

Kein Abrieb der Zarge im
Bereich der Schlossfalle

Bandsysteme

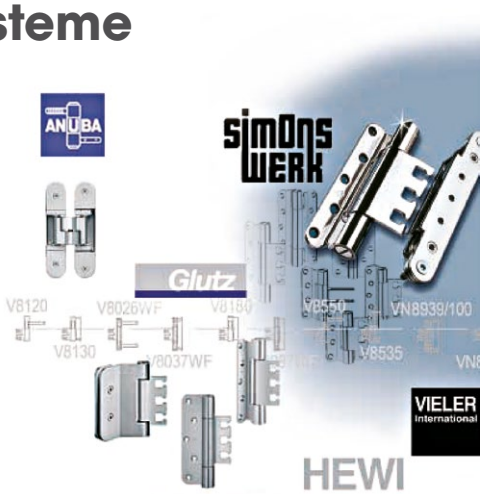

Oberflächen/ Ausführungsformen

- Pulverbeschichtet nach RAL-Farben (glatt/matt oder feinstruktur/matt)
- NCS sowie Metallic-Farben auf Anfrage
- Edelstahl-Ausführung optional in 2 mm

KOMPETENZ & QUALITÄT

Wir sind Ihr kompetenter Partner wenn es um Zargen, Profile und Türen geht.

- Zargen mit fertiger Oberfläche, entweder pulverbeschichtet oder in Edelstahl-Ausführung
- Höchste Qualität und überzeugendes Produkt-Design
- Breites Sortiment an Ausführungsvarianten – für jede Anwendung die beste Lösung
- Nachträgliche Montage in der Maueröffnung möglich
- Individuelle Gestaltungsmöglichkeiten
- Umfangreiches Sortiment an Holz- und Glastüren
- Einbruch-, Brand-, Schall- & Strahlenschutzlösungen
- Brandschutzzertifizierte Komplettsysteme laut Ö-Norm B3850 (Auf Anfrage $EI_2$60 & $EI_2$90)

  Seit 1. April 2014 besagt die Ö-Norm B3850, dass nur mehr vollständige Bauprodukte in Verkehr gebracht werden dürfen. Alle Komponenten eines Brandschutzelementes wie Zarge, Türblatt, sämtliche Beschläge, Verglasungen, Dichtungen, Verfüllungsmaterial usw. müssen vom zertifizierten Händler geliefert werden.

Unsere Komplettlösung: Naturmaßabnahme + komplettes Türsystem + Montage

S-2 2-teilige Zarge (optional als Teleskopzarge mit Verstellbereich)

Unsere S-2 Zargen werden in 2 Teilen geliefert und im Falz verschraubt. Der Vorteil ist die verdeckte Befestigung der Zarge. Die einfache und schnelle Montage der Zarge bietet weitere Vorteile. Die S-2 Zargen werden auf fertige Wände und Böden montiert. Dadurch kann die Montage zusammen mit dem Türblatt ausgeführt werden.

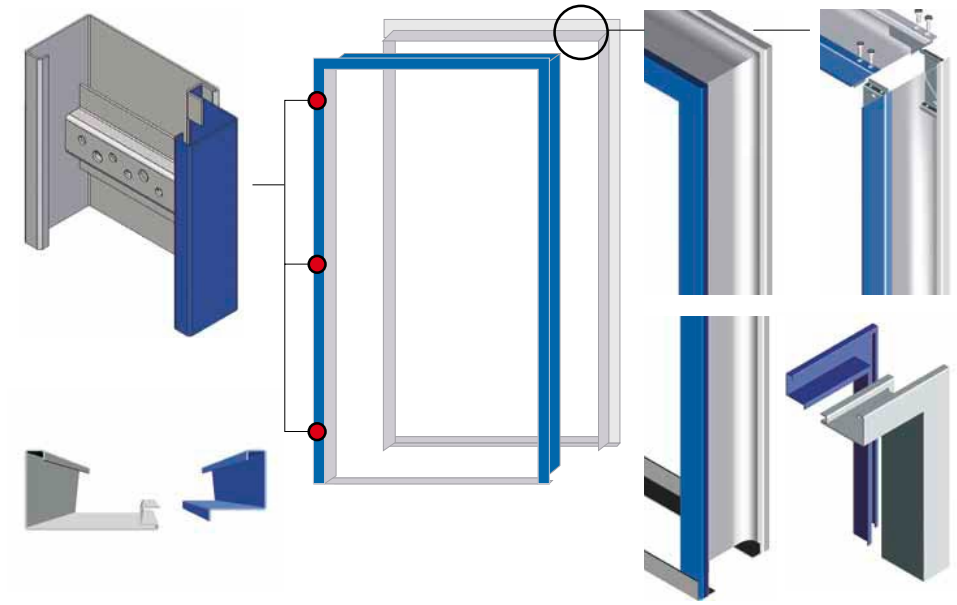

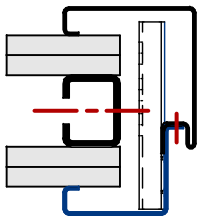

auf Gipswand

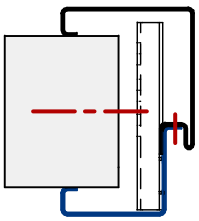

auf Mauerwerk

BLOCKZARGE

Die Blockzarge ist die ideale Lösung bei Dübelmontage in der Wandlaibung. Blockzargen werden mit Flachankern bzw. Senkstanzungen zur direkten Verdübelung geliefert.

Folgende maßgefertigte Anwendungen sind lieferbar:

- Verschiedenste Wandanschlüsse, auch mit Schattennut
- Oberflächen entweder pulverbeschichtet nach Wahl, oder in Edelstahl
- Für Schallschutz auch als Doppelfalz lieferbar

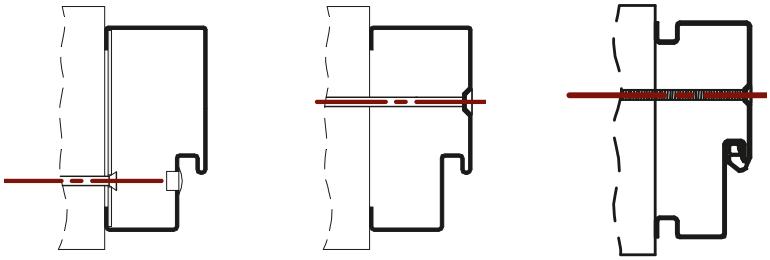

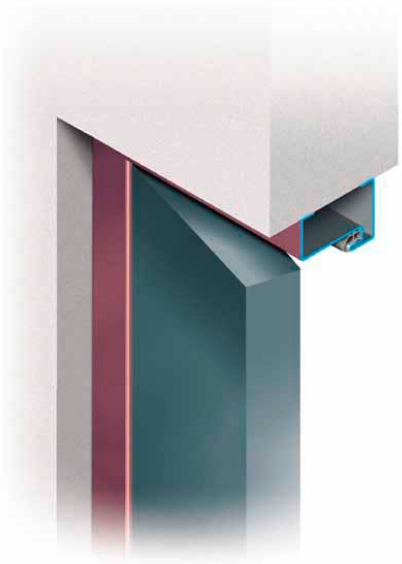

ECKDÜBELZARGE

Eckdübelzargen sind in folgenden Ausführungen lieferbar:

- 1-teilig für Dübelmontage auf fertige Wand oder als 3-teilige Zarge mit schraubbaren Ecken
- Optional auch 1-teilig als Eingießzarge

Die Art der Montage wurde den bereits bewährten Montagesystemen angepasst. Sonderausführungen von Zargenansichten, Band- und Schloss-Systemen sind laut unserem Stahlzargenprogramm lieferbar. Auch in Edelstahl erhältlich.

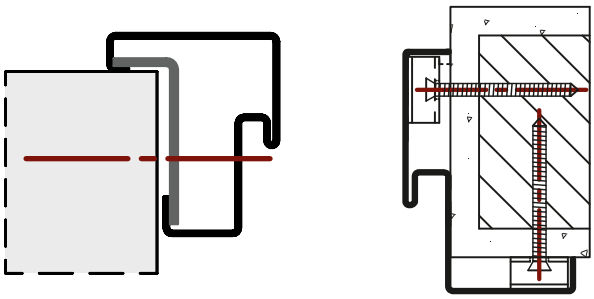

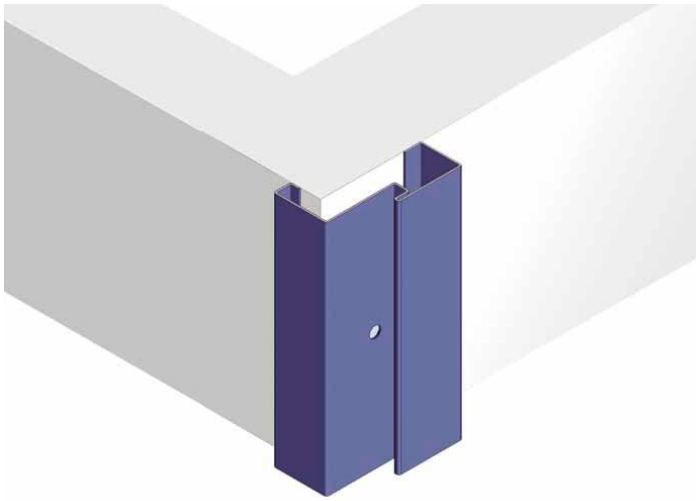

SPEED 3-teilige Schnellbauzarge

- Nachträgliche Montage auf fertige Wände und Böden
- Montagefreundlich - auch für Heimwerker geeignet
- Fertige Oberfläche - pulverbeschichtet oder in Edelstahl
- Hochwertig, verstellbares Edelstahlschließblech
- Kein Aufpreis bis Durchgangslichte Höhe 2100 mm
- Einsetzbar für Mauerwerk und Trockenbau
- Geringes Transportvolumen

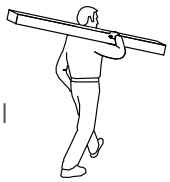

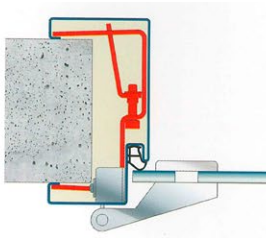

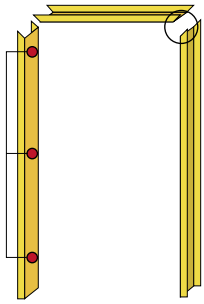

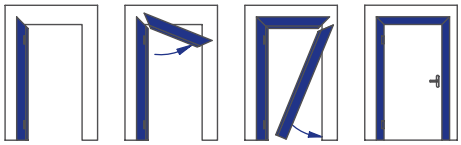

WEITERE MODELLE Auszug aus unserem Programm

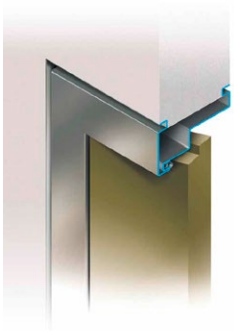

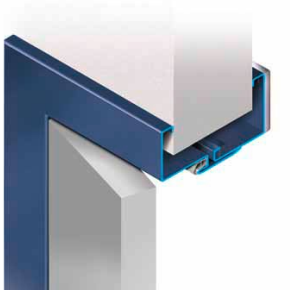

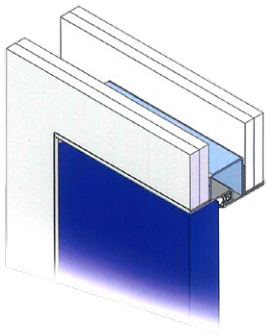

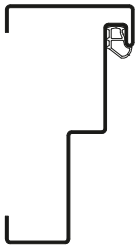

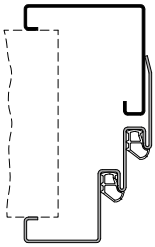

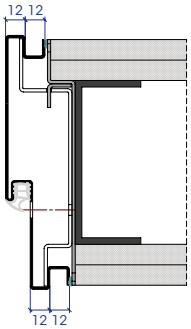

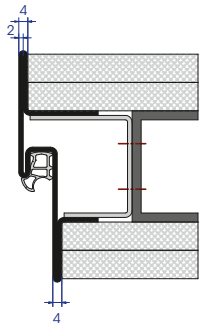

Turnhallenzarge
Außen bündig
Nach Innen öffnend

Teleskop
Verstellbereich in der
Wandstärke -5/+20 mm

G-Line
Schmale Bauweise
Zargenansicht 12 mm

M-Line
Klares, puristisches Design
Zargenansicht 4 mm

Zargen
Türen
Innovation

Thomas Müllner e.U.
Frohsdorfer Straße 16/13
2700 Wr. Neustadt

0664 / 381 66 44
tm@t-muellner.at
www.t-muellner.at

Büro & Schauraum: Blätterstraße 1, 2751 Steinabrückl